NNU6968V

Zylinderrollenlager (mehrreihig, vollrollig)

Details:

Hauptabmessungen			
d [mm]	340	d_s [mm]	4,8
D [mm]	460	n_s [mm]	9,5
B [mm]	218	$r_{1,2}$ [mm]	3
Gewicht [kg]	≈ 114	$r_{3,4}$ [mm]	3
D_1 [mm]	≈ 413,1		

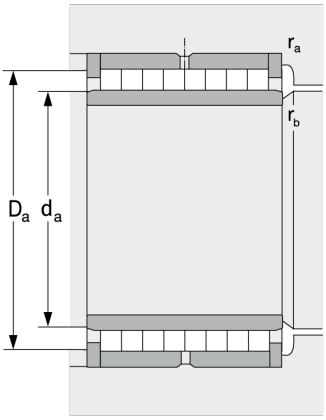

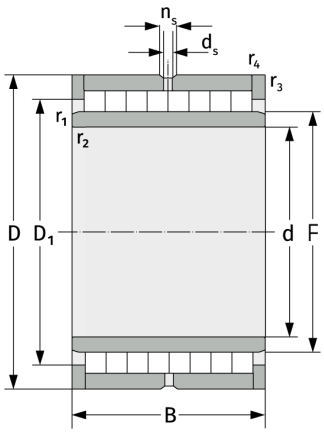

Anschlussmaße		Berechnungsdaten	
$d_{a,\,min}$ [mm]	352	C [kN]	2830
$D_{a,\,max}$ [mm]	448	C_0 [kN]	9250
$r_{a,\,max}$ [mm]	2,5	C_u [kN]	849
$r_{b,\,max}$ [mm]	2,5		