N1848M3

Цилиндрические роликоподшипники (однорядные, с сепаратором)

Подробности:

Габаритные размеры			
d [мм]	240	d_1 [мм]	≈ 261.4
D [мм]	300	$r_{1,2}$ [мм]	2
B [мм]	28	$r_{3,4}$ [мм]	1.1
Масса [кг]	≈ 4	s [мм]	4.1
E [мм]	287		

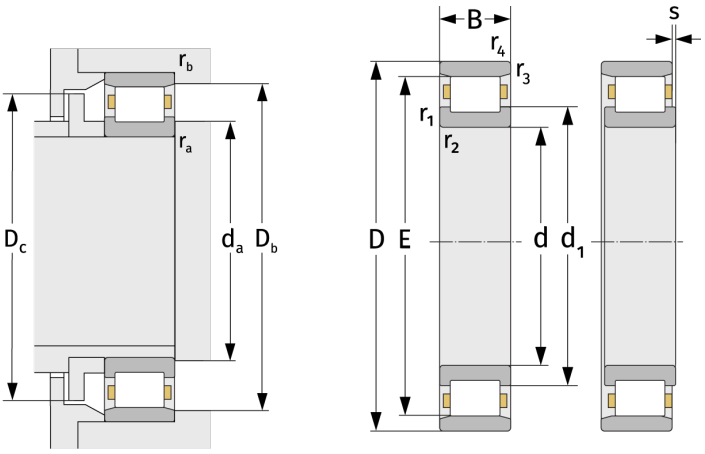

Присиединительные размеры		Расчётные данные	
$d_{a, min}$ [мм]	248.8	C [кН]	235
$D_{b, min}$ [мм]	290	C_0 [кН]	442
$D_{c, max}$ [мм]	284	C_u [кН]	45.2
$r_{a, max}$ [мм]	2	n_{th} [min^{-1}]	1739
$r_{b, max}$ [мм]	1	n_g [min^{-1}]	2600