# N2034E.M3

Цилиндрические роликоподшипники (однорядные, с сепаратором)

## Подробности:

| Габаритные размеры | | | |
|---|---|---|---|
| d [мм] | 170 | $d_1$ [мм] | ≈ 201 |
| D [мм] | 260 | $r_{1,2}$ [мм] | 2.1 |
| B [мм] | 54 | $r_{3,4}$ [мм] | 2.1 |
| Масса [кг] | ≈ 10 | s [мм] | 3.5 |
| E [мм] | 241 | | |

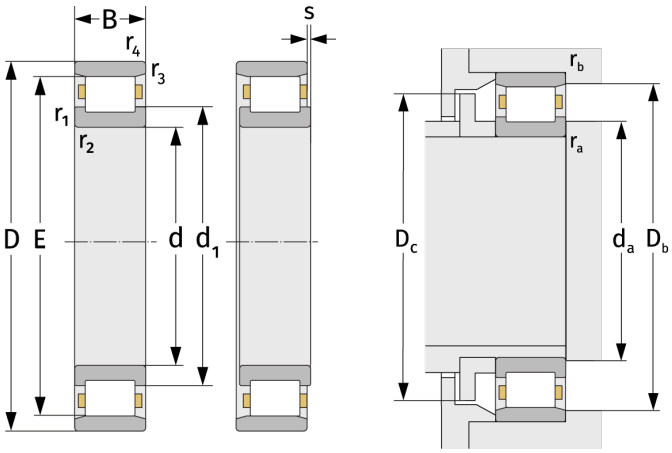


| Присиединительные размеры | | Расчётные данные | |
|---|---|---|---|
| $d_{a,\,min}$ [мм] | 180.2 | C [кН] | 495 |
| $D_{b,\,min}$ [мм] | 244 | $C_0$ [кН] | 770 |
| $D_{c,\,max}$ [мм] | 238 | $C_u$ [кН] | 84.1 |
| $r_{a,\,max}$ [мм] | 2.1 | $n_{th}$ [$min^{-1}$] | 2285 |
| $r_{b,\,max}$ [мм] | 2.1 | $n_g$ [$min^{-1}$] | 3300 |