N2036E.M3

Цилиндрические роликоподшипники (однорядные, с сепаратором)

Подробности:

Габаритные размеры			
d [мм]	180	d_1 [мм]	≈ 215.2
D [мм]	280	$r_{1,2}$ [мм]	2.1
B [мм]	60	$r_{3,4}$ [мм]	2.1
Масса [кг]	≈ 14	s [мм]	3.5
E [мм]	260		

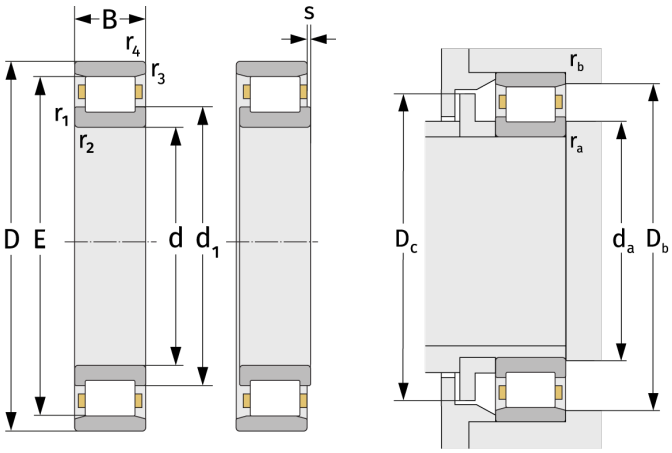

Присиединительные размеры		Расчётные данные	
$d_{a,\,min}$ [мм]	190.2	C [кН]	635
$D_{b,\,min}$ [мм]	263	C_0 [кН]	1010
$D_{c,\,max}$ [мм]	257	C_u [кН]	107
$r_{a,\,max}$ [мм]	2.1	n_{th} [min^{-1}]	2004
$r_{b,\,max}$ [мм]	2.1	n_g [min^{-1}]	3100