N2060E.M3

Цилиндрические роликоподшипники (однорядные, с сепаратором)

Подробности:

Габаритные размеры			
d [мм]	300	d_1 [мм]	≈ 357.8
D [мм]	460	$r_{1,2}$ [мм]	4
B [мм]	95	$r_{3,4}$ [мм]	4
Масса [кг]	≈ 59	s [мм]	5.5
E [мм]	425		

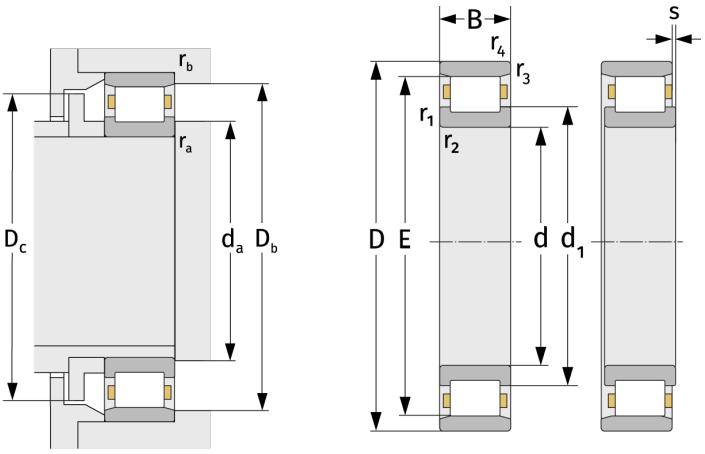

Присиединительные размеры		Расчётные данные	
$d_{a, min}$ [мм]	314.6	C [кН]	1500
$D_{b, min}$ [мм]	428	C_0 [кН]	2670
$D_{c, max}$ [мм]	422	C_u [кН]	248
$r_{a, max}$ [мм]	3	n_{th} [min^{-1}]	990
$r_{b, max}$ [мм]	3	n_g [min^{-1}]	1800