N2364E.M3

Цилиндрические роликоподшипники (однорядные, с сепаратором)

Подробности:

Габаритные размеры			
d [мм]	320	d_1 [мм]	≈ 435
D [мм]	670	$r_{1,2}$ [мм]	7.5
B [мм]	200	$r_{3,4}$ [мм]	7.5
Масса [кг]	≈ 346	s [мм]	10.5
E [мм]	603		

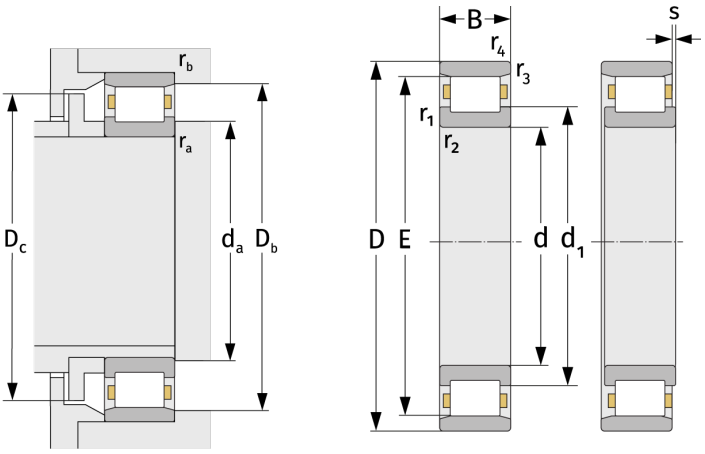

Присиединительные размеры		Расчётные данные	
$d_{a, min}$ [мм]	352	C [кН]	4600
$D_{b, min}$ [мм]	606	C_0 [кН]	6600
$D_{c, max}$ [мм]	600	C_u [кН]	567
$r_{a, max}$ [мм]	6	n_{th} [min^{-1}]	497
$r_{b, max}$ [мм]	6	n_g [min^{-1}]	1300