N328E.M3

Цилиндрические роликоподшипники (однорядные, с сепаратором)

Подробности:

Габаритные размеры			
d [мм]	140	d_1 [мм]	≈ 196.8
D [мм]	300	$r_{1,2}$ [мм]	4
B [мм]	62	$r_{3,4}$ [мм]	4
Масса [кг]	≈ 21	s [мм]	4.5
E [мм]	264		

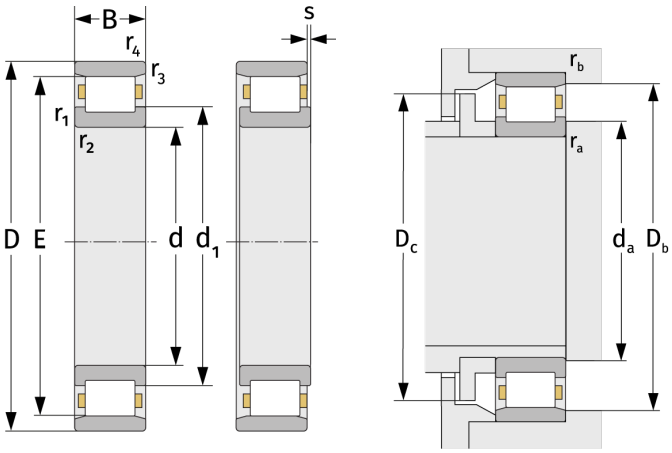

Присиединительные размеры		Расчётные данные	
$d_{a, min}$ [мм]	157	C [кН]	690
$D_{b, min}$ [мм]	268	C_0 [кН]	835
$D_{c, max}$ [мм]	262	C_u [кН]	90.1
$r_{a, max}$ [мм]	3	n_{th} [min^{-1}]	2155
$r_{b, max}$ [мм]	3	n_g [min^{-1}]	3200