N330E.M3

Цилиндрические роликоподшипники (однорядные, с сепаратором)

Подробности:

Габаритные размеры			
d [мм]	150	d_1 [мм]	≈ 211
D [мм]	320	$r_{1,2}$ [мм]	4
B [мм]	65	$r_{3,4}$ [мм]	4
Масса [кг]	≈ 26.1	s [мм]	4.5
E [мм]	283		

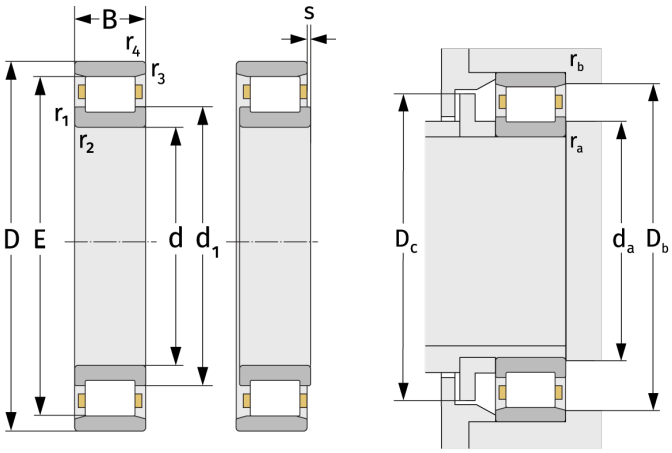

Присиединительные размеры		Расчётные данные	
$d_{a,\,min}$ [мм]	167	C [кН]	775
$D_{b,\,min}$ [мм]	286	C_0 [кН]	945
$D_{c,\,max}$ [мм]	281	C_u [кН]	100
$r_{a,\,max}$ [мм]	3	n_{th} [min^{-1}]	1955
$r_{b,\,max}$ [мм]	3	n_g [min^{-1}]	3000