NN3020S.M

Цилиндрические роликоподшипники (двухрядные, с сепаратором)

Подробности:

Габаритные размеры			
d [мм]	100	d_1 [мм]	≈ 119.4
D [мм]	150	d_s [мм]	3.2
B [мм]	37	n_s [мм]	6.5
Масса [кг]	≈ 2.36	$r_{1,2}$ [мм]	1.5
E [мм]	137	s [мм]	2.5
E [мм]	137		

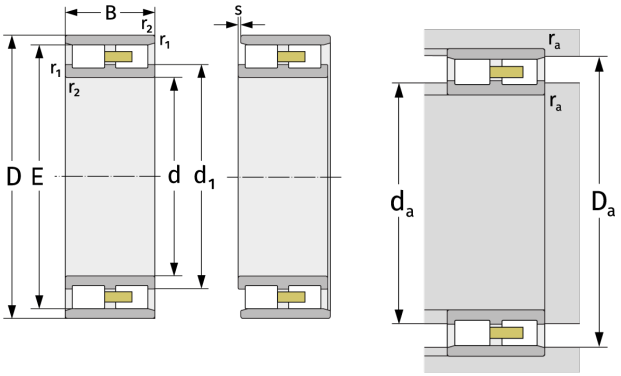

Присиединительные размеры		Расчётные данные	
$D_{a, min}$ [мм]	138	C [кН]	158
$d_{a, min}$ [мм]	107	C_0 [кН]	266
$D_{a, min}$ [мм]	138	C_u [кН]	34
$D_{a, max}$ [мм]	143	$n_{G,Fett}$ [min^{-1}]	5200
$r_{a, max}$ [мм]	1.5	$n_{G,Öl-Luft}$ [min^{-1}]	6200