NNCF4834V

Цилиндрические роликоподшипники (двухрядные, бессепараторные)

Подробности:

Габаритные размеры			
d [мм]	170	d_s [мм]	3.2
D [мм]	215	n_s [мм]	6.5
B [мм]	45	$r_{1,2}$ [мм]	1.1
Масса [кг]	≈ 3.91	$r_{3,4}$ [мм]	1.1
d_1 [мм]	≈ 185.3	s [мм]	3
D_1 [мм]	≈ 197.3		

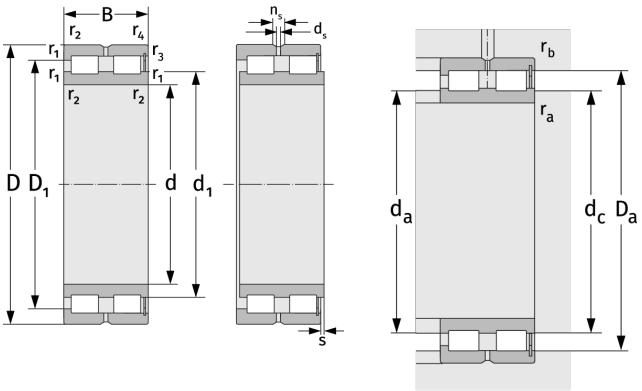

Присиединительные размеры		Расчётные данные	
$d_{a, min}$ [мм]	176	C [кН]	266
$d_{c, empf}$ [мм]	183	C_0 [кН]	655
$D_{a, max}$ [мм]	209	C_u [кН]	74.1
$r_{a, max}$ [мм]	1	n_{th} [min^{-1}]	1137
$r_{b, max}$ [мм]	1	n_g [min^{-1}]	1700