NNCF4876V

Цилиндрические роликоподшипники (двухрядные, бессепараторные)

Подробности:

Габаритные размеры			
d [мм]	380	d_s [мм]	6.3
D [мм]	480	n_s [мм]	12.2
B [мм]	100	$r_{1,2}$ [мм]	2.1
Масса [кг]	≈ 43.5	$r_{3,4}$ [мм]	2.1
d_1 [мм]	≈ 419	s [мм]	6
D_1 [мм]	≈ 446.6		

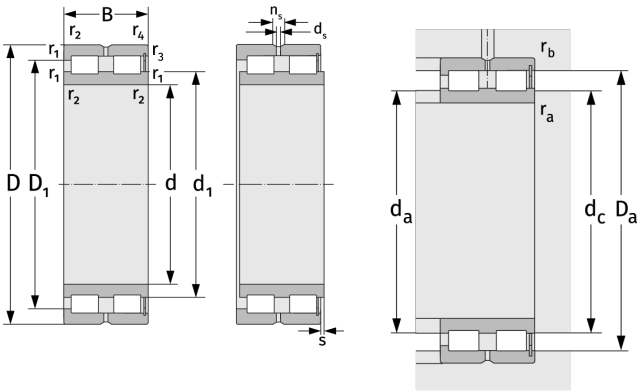

Присиединительные размеры		Расчётные данные	
$d_{a, min}$ [мм]	390.2	C [кН]	1310
$d_{c, empf}$ [мм]	415	C_0 [кН]	3670
$D_{a, max}$ [мм]	469.8	C_u [кН]	329
$r_{a, max}$ [мм]	2.1	n_{th} [min^{-1}]	371
$r_{b, max}$ [мм]	2.1	n_g [min^{-1}]	690