NNCF4922V

Цилиндрические роликоподшипники (двухрядные, бессепараторные)

Подробности:

Габаритные размеры			
d [мм]	110	d_s [мм]	3.2
D [мм]	150	n_s [мм]	6.5
B [мм]	40	$r_{1,2}$ [мм]	1.1
Масса [кг]	≈ 2.13	$r_{3,4}$ [мм]	1.1
d_1 [мм]	≈ 123.8	s [мм]	2
D_1 [мм]	≈ 134.6		

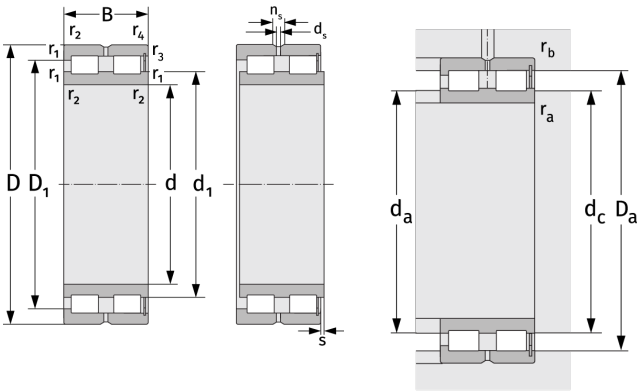

Присиединительные размеры		Расчётные данные	
$d_{a,\,min}$ [мм]	116	C [кН]	203
$d_{c,\,empf}$ [мм]	123	C_0 [кН]	432
$D_{a,\,max}$ [мм]	144	C_u [кН]	54.7
$r_{a,\,max}$ [мм]	1	n_{th} [min^{-1}]	1544
$r_{b,\,max}$ [мм]	1	n_g [min^{-1}]	2600