NNCF4934V

Цилиндрические роликоподшипники (двухрядные, бессепараторные)

Подробности:

Габаритные размеры			
d [мм]	170	d_s [мм]	3.2
D [мм]	230	n_s [мм]	6.5
B [мм]	60	$r_{1,2}$ [мм]	2
Масса [кг]	≈ 7.22	$r_{3,4}$ [мм]	2
d_1 [мм]	≈ 192.68	s [мм]	4
D_1 [мм]	≈ 209.48		

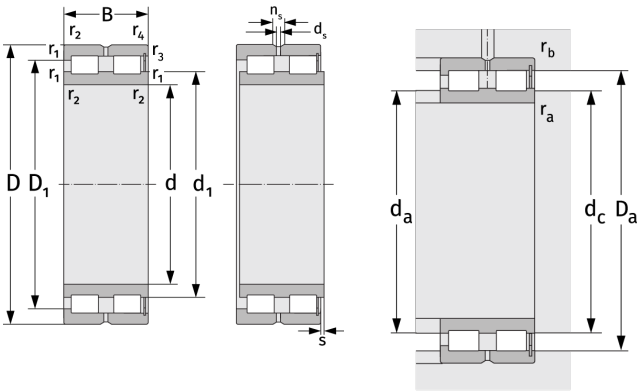

Присиединительные размеры		Расчётные данные	
$d_{a,\,min}$ [мм]	178.8	C [кН]	434
$d_{c,\,empf}$ [мм]	191	C_0 [кН]	970
$D_{a,\,max}$ [мм]	221.2	C_u [кН]	108
$r_{a,\,max}$ [мм]	2	n_{th} [min^{-1}]	1006
$r_{b,\,max}$ [мм]	2	n_g [min^{-1}]	1600