NNCF5028V

Цилиндрические роликоподшипники (двухрядные, бессепараторные)

Подробности:

Габаритные размеры			
d [мм]	140	d_s [мм]	4.8
D [мм]	210	n_s [мм]	9.5
B [мм]	95	$r_{1,2}$ [мм]	2
Масса [кг]	≈ 11	$r_{3,4}$ [мм]	1.1
d_1 [мм]	≈ 162.62	s [мм]	5
D_1 [мм]	≈ 189.02		

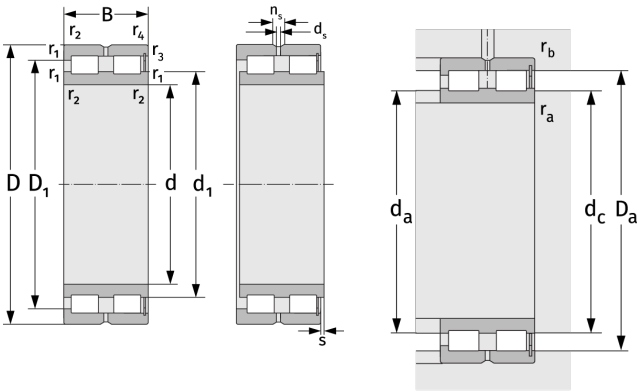

Присиединительные размеры		Расчётные данные	
$d_{a,\,min}$ [мм]	148.8	C [кН]	760
$d_{c,\,empf}$ [мм]	161	C_0 [кН]	1380
$D_{a,\,max}$ [мм]	201.2	C_u [кН]	160
$r_{a,\,max}$ [мм]	2	n_{th} [min^{-1}]	1167
$r_{b,\,max}$ [мм]	1	n_g [min^{-1}]	1900