HM30/1180

Шлицевые гайки

Подробности:

Габаритные размеры			
Масса [кг]	≈ 200	B [мм]	100
G [мм]	Tr1180 x8	b [мм]	60
		h [мм]	25
d_1 [мм]	1265		
d_2 [мм]	1320		

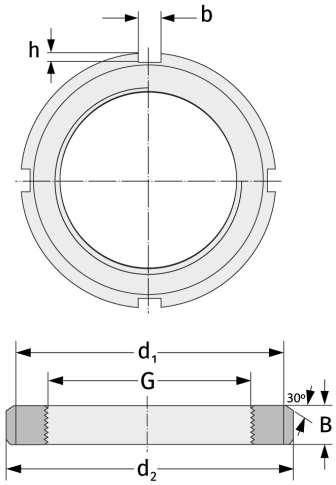

Присиединительные размеры	Компоненты включали	
	Предохранитель	MS30/1000