HM30/500

Шлицевые гайки

Подробности:

Габаритные размеры			
Масса [кг]	≈ 33.6	B [мм]	68
G [мм]	Tr30/500	b [мм]	36
		h [мм]	15
d_1 [мм]	550		
d_2 [мм]	580		

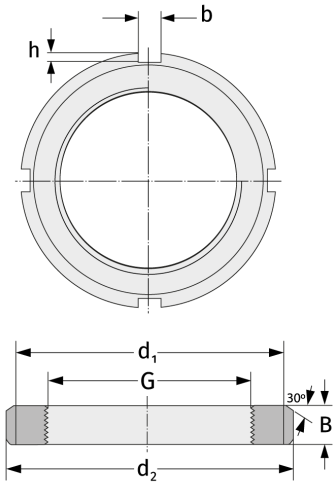

Присиединительные размеры	Компоненты включали	
	Предохранитель	MS3096