HM30/530

Шлицевые гайки

Подробности:

Габаритные размеры			
Масса [кг]	≈ 42.8	B [мм]	68
G [мм]	Tr530x 6	b [мм]	40
		h [мм]	20
d_1 [мм]	590		
d_2 [мм]	630		

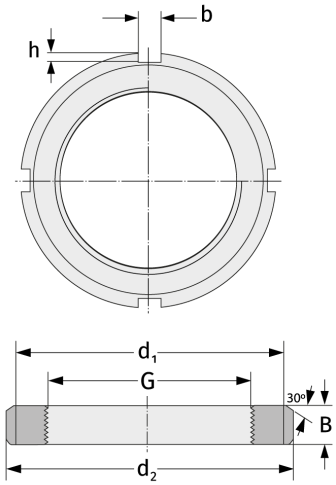

Присиединительные размеры	Компоненты включали	
	Предохранитель	MS30/530