HM30/600

Шлицевые гайки

Подробности:

Габаритные размеры			
Масса [кг]	≈ 53.8	B [мм]	75
G [мм]	Tr600x 6	b [мм]	40
		h [мм]	20
d_1 [мм]	660		
d_2 [мм]	700		

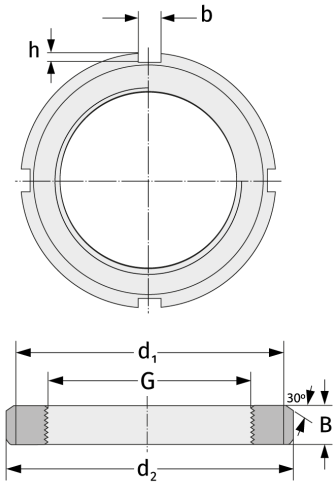

Присиединительные размеры	Компоненты включали	
	Предохранитель	MS30/530