HM30/630

Шлицевые гайки

Подробности:

Габаритные размеры			
Масса [кг]	≈ 56	B [мм]	75
G [мм]	Tr630x 6	b [мм]	45
		h [мм]	20
d_1 [мм]	690		
d_2 [мм]	730		

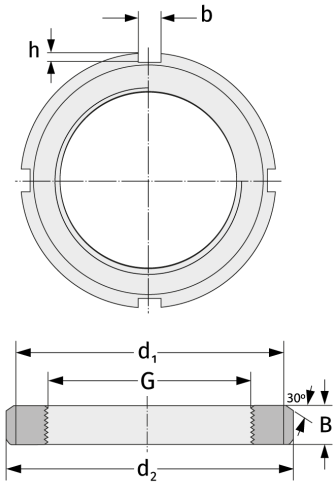

Присиединительные размеры	Компоненты включали	
	Предохранитель	MS30/630