HM30/670

Шлицевые гайки

Подробности:

Габаритные размеры			
Масса [кг]	≈ 71.5	B [мм]	80
G [мм]	Tr670x 6	b [мм]	45
		h [мм]	20
d_1 [мм]	740		
d_2 [мм]	780		

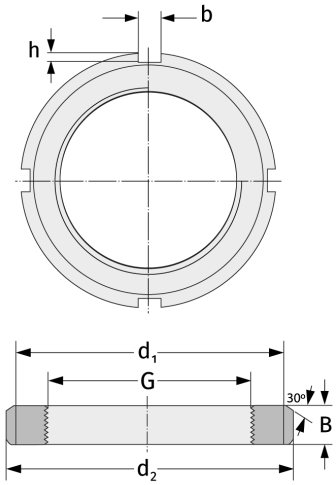

Присиединительные размеры	Компоненты включали	
	Предохранитель	MS30/670